Anmerkninger:
1. Alle mål i [mm]

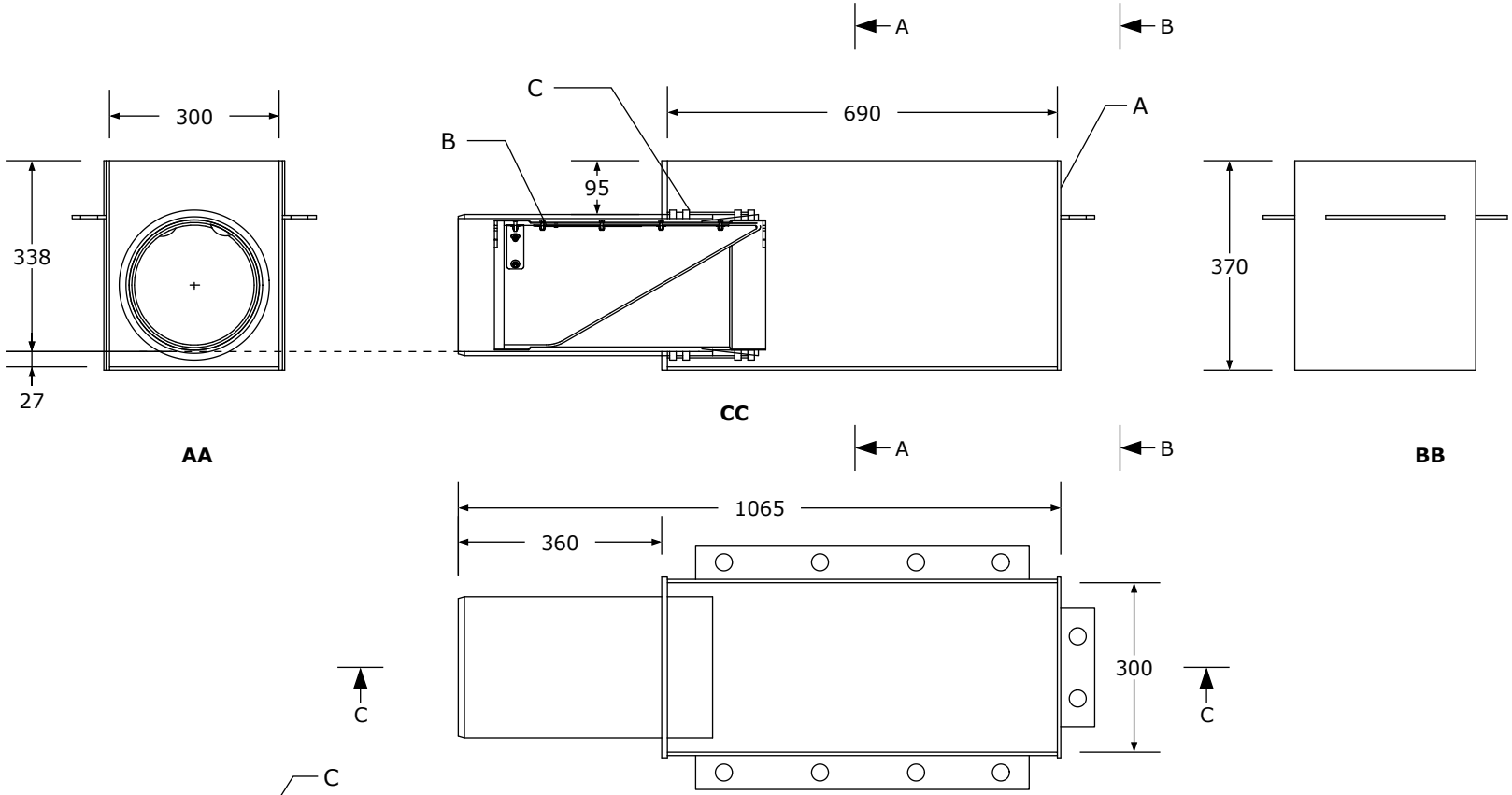

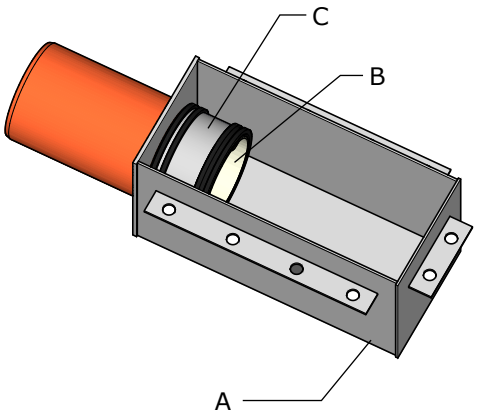

Wastop og FlexSeal ikke vist

Delliste

	Ant	Produktnr	Beskrivelse	Material	Dimensjon/anm
A	1	STE250	Tilbakeslagsrenne DN250 - PVC, åpen, for Endemontering	PVC	DN250
B	1	ws230-s3-316	Wastop DN250	316	DN250
C	1	fc225-250	FlexSeal kobling 225-250		DN250

Rev	Revisjonsbeskrivelse	Dato /Utført
02		
01		
00	opprettet	25.09.2025/Nils

Opphavsrett
Denne tegningen er beskyttet ved norsk lov om eiendomsretten til åndsverk og må ikke uberettiget kopieres, benyttes eller sendes tredje part uten MFT sin godkjenning. Tegningen må heller ikke benyttes til anbudsgrunnlag uten MFT sin tillatelse **Teknologien** knyttet tilFluidVertic, FluidCon, FluidPond, FluidSep og FluidVortex er utviklet og eiet av UFT, Umwelt- und Fluid-Technik, Dr. H. Brombach GmbH. MFT har inngått lisensavtale med UFT. Den kunnskapen våre kunder tilegner seg under prosjektforberedelser, bestilling, kjøp, montering ol. kan kunden ikke nyttiggjøre seg på egenhånd, gjennom senere egen konstruksjon/produksjon av plagiater el.. Likeså pålegges våre kunder taushetsplikt med hensyn til kunnskap om produktets konstruksjon. Brudd på disse plikter kan medføre både straffe- og erstatningsansvar.

MFT Prosjekt nr: –

Prosjekt navn: –

Produkt nr: STE250-ws230

Produkt navn: Tilbakeslagsrenne DN250, PVC, åpen, for endemontering, komplett med tilbakeslagsventil og flexkobling

MFT
Pionerer i regnvannshåndtering
www.mft.no post@mft.no

Kundereferanse/Tittel:

Tegnings nr:	Rev:	Side:	Sluttkontroll:
250925M01	00	1 av 1	